David Garcia San Martin

Índice

IMÁGENES DIGITALES

IMÁGENES VECTORIALES

MAQUETACIÓN

DISEÑO WEB

DELINEACIÓN 2 D

DELINEACIÓN 3 D

INFOGRAFIA

CURRICULUM VITAE

David García San Martín

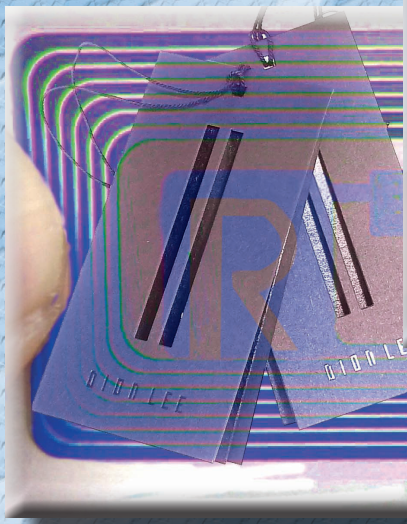

IMAGENES DIGITALES

David García San Martín

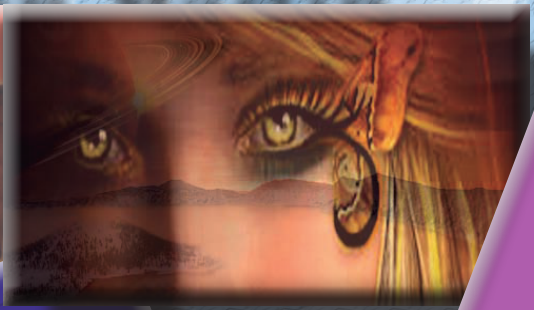

IMAGENES DIGITALES

David García San Martín

IMAGENES DIGITALES

David García San Martín

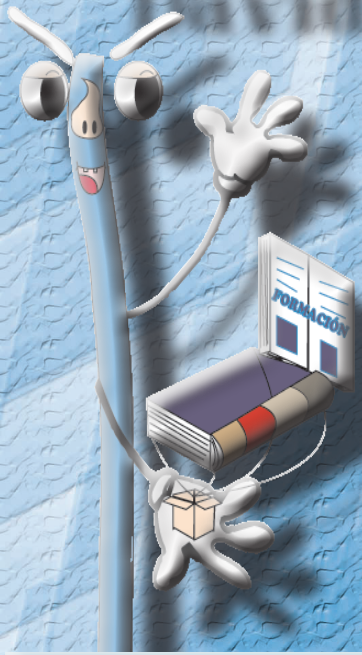

IMAGENES VECTORIALES

David García San Martín

David García San Martín

David García San Martín

MAQUETACIÓN

David García San Martín

CONSULTORÍA TECNOLÓGICA

VENTAJAS

- Es una empresa español
- Mayor calidad del producto
- Seriedad en el trabajo
- Trabajamos con tecnología puntera
- Proyectos totalmente personalizados
- Elaboración de prototipos

NUESTROS GRANDES PROYECTOS SON

ECOCONTROLLER

Sistema de medición de gases para mejorar el medioambiente

BEACONACTIVE

Dispositivo de comunicación vía Bluetooth/Wifi para interactuar con Smartphone/ordenadores

HERMES

Dispositivo de control y localización, para auto pilotaje de drones

AUTOMATED DEVICES

Móstoles Tecnológico
Calle Federico Cantero Villamil, 2 bis
28935 Móstoles, Madrid, España

contact@attdevices.com

www.attdevices.com

© Automated Devices S.L. Todos los derechos reservados.

LA TECNOLOGÍA NOS ACERCA A TI

AUTOMATED DEVICES

Tenemos todo lo que necesitas para tu mini dron:

Batería

Cargador de Batería

Hélices

Motores

Nuestra placa de control y autopilotage.

3Drones

3 Drones es un producto de

Automated Devices S.L.

Móstoles Tecnológico.
Calle Federico Cantero Villamil, 2 bis
28935 Móstoles, Madrid, España.

contact@attdevices.com

Todos los derechos reservados.

3Drones

Quieres diseñar y hacer tu
ahora es el momento es fá
Y esta al alcance de cualqui
Entra en:

www.3Drones.com

Podrás dirigirlo desde tu móvil
la aplicación 3Drones.
La aplicación es gratis hazlo ya.

MINI DRON:

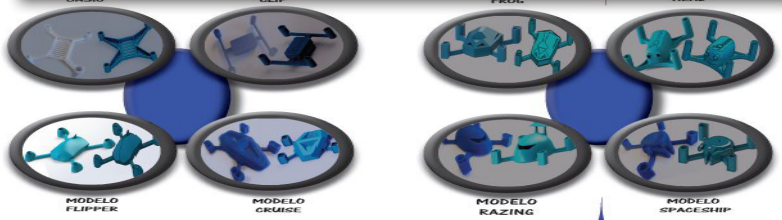

Descárgatelo si tienes impresora 3D si no siempre podrás encargarlo en nuestra Web. **www.3Drones.com**

NUESTROS MODELOS:

Diseña el tuyo.

Te vendemos todos los componentes que necesitas para tu mini dron.

MIQUELÍGIÓN

David García San Martín

CARACTERÍSTICAS

- Amplio rango de comunicación (100 metros).
- Larga duración de la batería.
- Integración de sensórica.
- Totalmente customizable.
- Mayor alcance de usuarios vía Wi-Fi.
- Trabaja con y sin aplicación.

BEACONACTIVE

BeaconActive es un producto de:

Automated Devices S.L.

Móstoles Tecnológico.
Calle Federico Cantero Villamil, 2 bis
28935 Móstoles, Madrid, España.

contact@attdevices.com

BEACONACTIVE

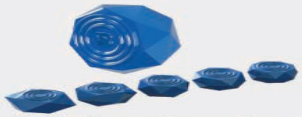

Activate the world around you

QUÉ ES BEACONACTIVE

APLICACIONES

HOSTELERÍA
- Servicio de bienvenida a huéspedes.
- Optimizar la distribución del personal.
- Informar de ofertas, instalaciones o actividades.
- Recompensar la fidelidad de los clientes.

INDUSTRIA
- Control y gestión de almacenes.
- Análisis de ventas.
- Localización de productos.

EVENTOS
- Guiar a los asistentes a sus asientos, plaza de aparcamiento o área designada.

AEROPUERTOS
- Seguimiento de personas, equipaje, etc.
- Localización de empleados.
- Notificación de horarios, destinos y descuentos.

CENTRO MÉDICO
- Control y gestión de enfermos.
- Información sobre informes médicos.
- Control de medicamentos.

CIUDADES INTELIGENTES
- Proporcionar servicios de navegación detallados dentro de la ciudad y de edificios públicos.

VENTAJAS

- PRODUCTO ÚNICO
- Instalación
- Mantenimiento
- Análisis de la Polución
- Soluciones Medioambientales
- Calidad del producto
- Proyectos totalmente adaptables
- Trabajamos con tecnología puntera
- Empresa Española
- Seriedad en el trabajo

ECOntroller

Es un producto de

Automated Devices S.L.

Móstoles Tecnológico
Calle Federico Cantero Villamil, 2 bis
28935 Móstoles, Madrid, España

contact@attdevices.com

www.econtroller.info

© Automated Devices S.L. Todos los derechos reservados.

ECOntroller

LA SOLUCIÓN PARA LOS MALOS GASES

SEGURIDAD INDUSTRIAL | ENTORNOS URBANOS | AMBIENTES ARTIFICIALES

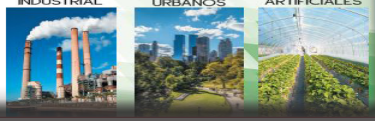

Controller

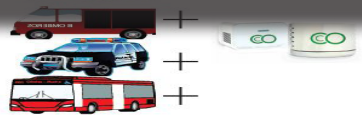

Ecofijo

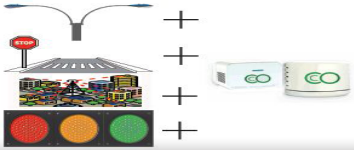

- Asfixia
- Bronquitis
- Pulmonías
- Neumonías
- Efisema pulmonar
- Cáncer de púlmon
- Cáncer estomacal
- Trombosis
- Infartos

Podemos evitar

27.000 muertos

en España derivados de la polución

NOTIFICACIÓN

David García San Martín

DISEÑO WEB

David García San Martín

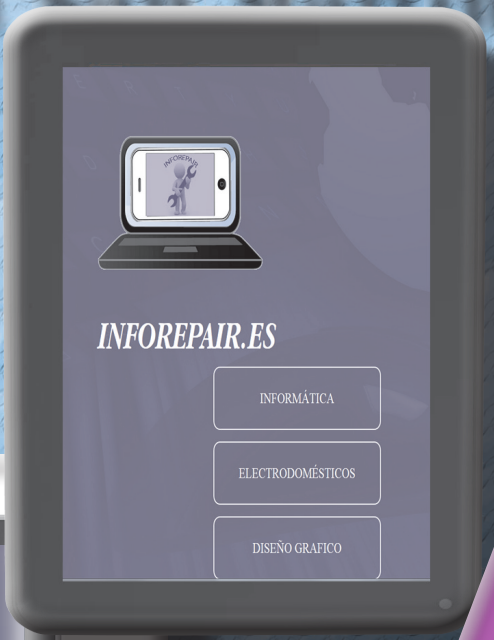

DISEÑO WEB

David García San Martín

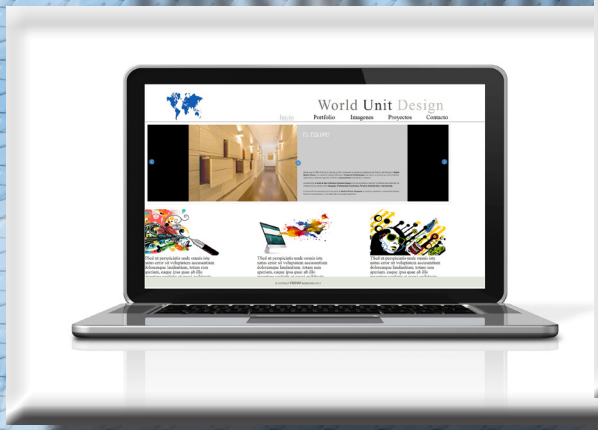

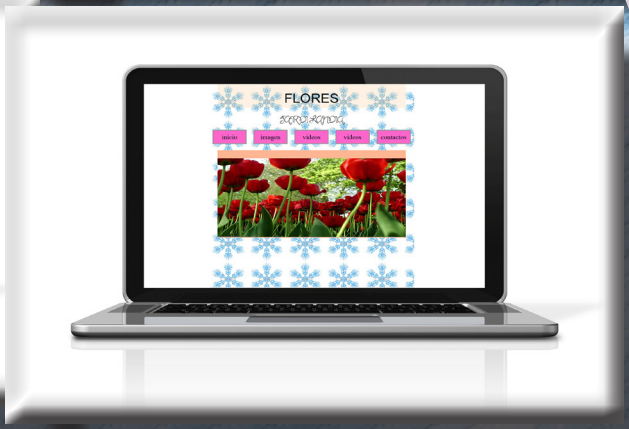

DISEÑO WEB

David García San Martín

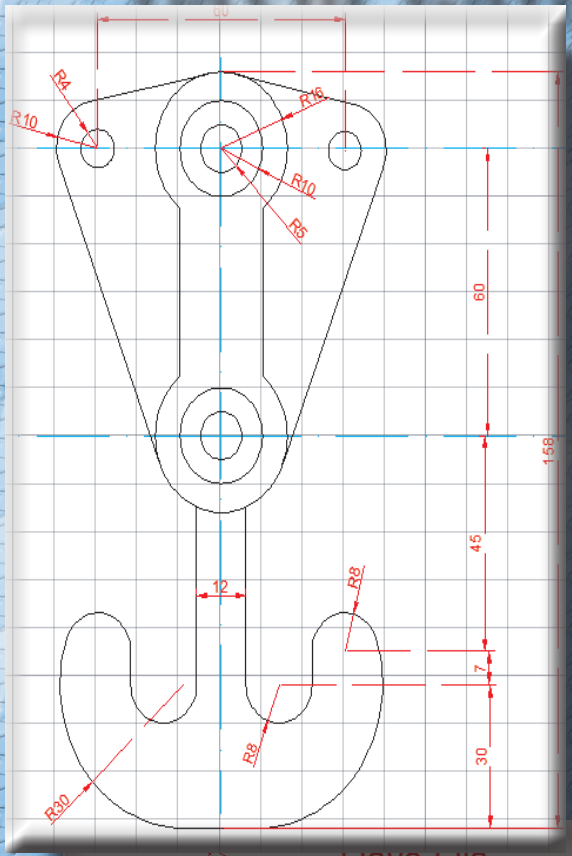

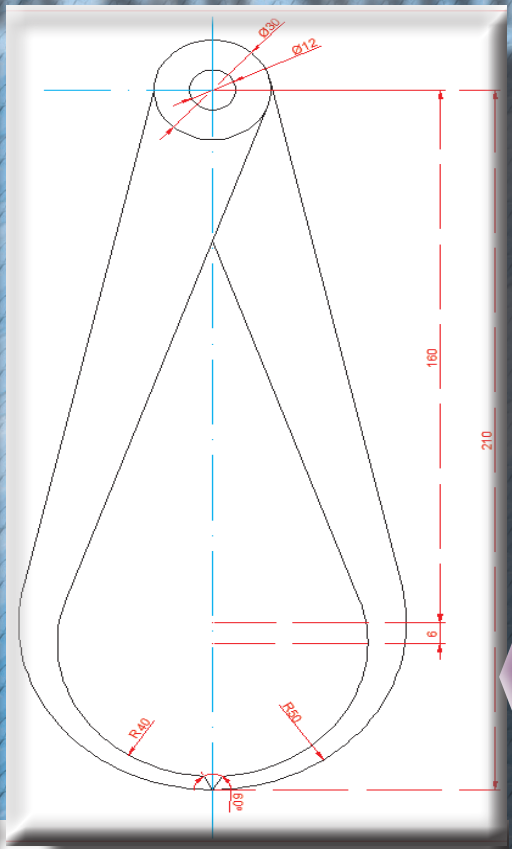

Llave Fija

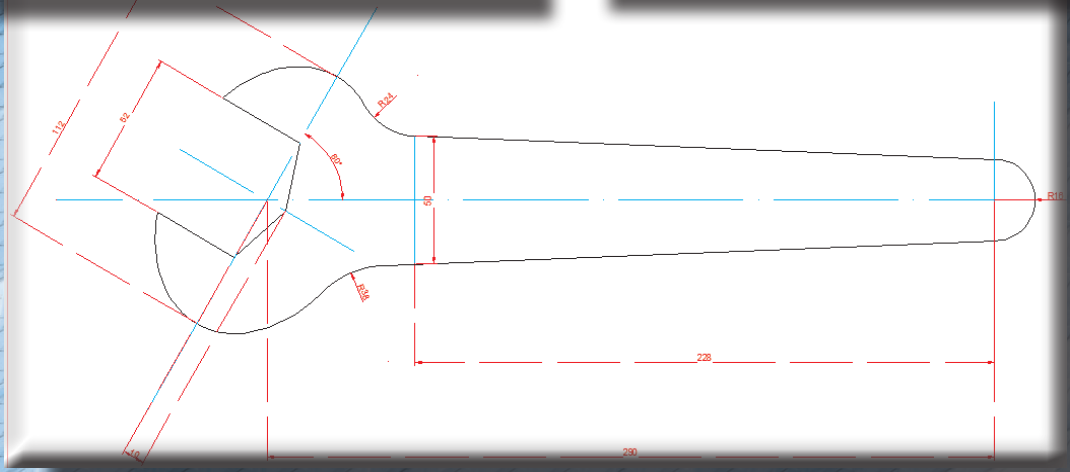

DELINEACIÓN 2D

David García San Martín

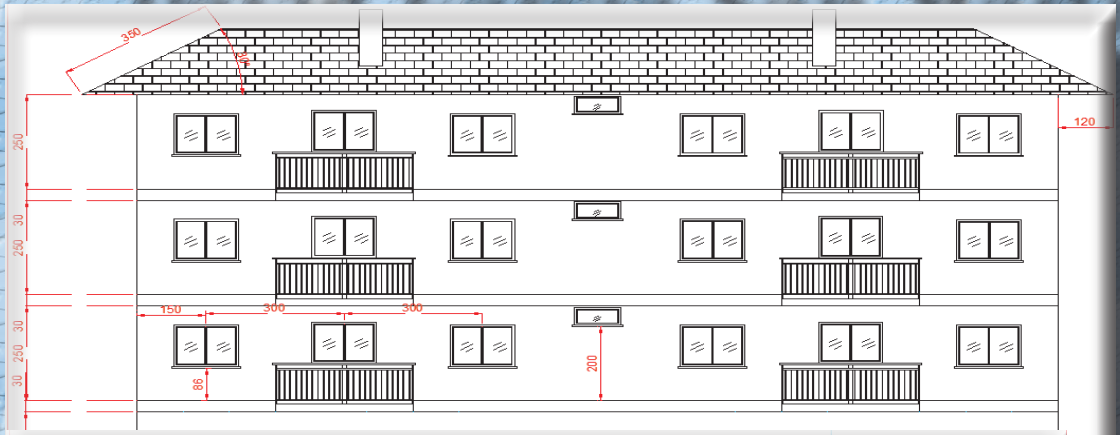

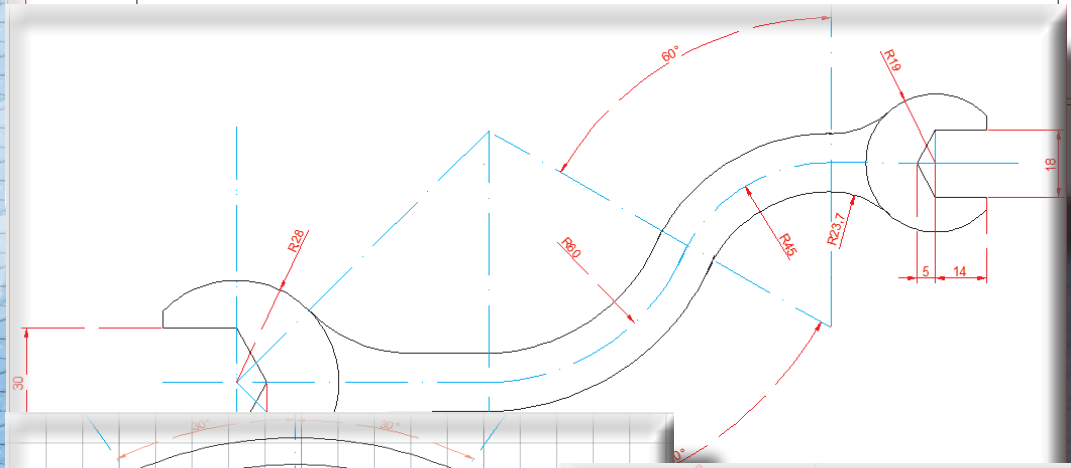

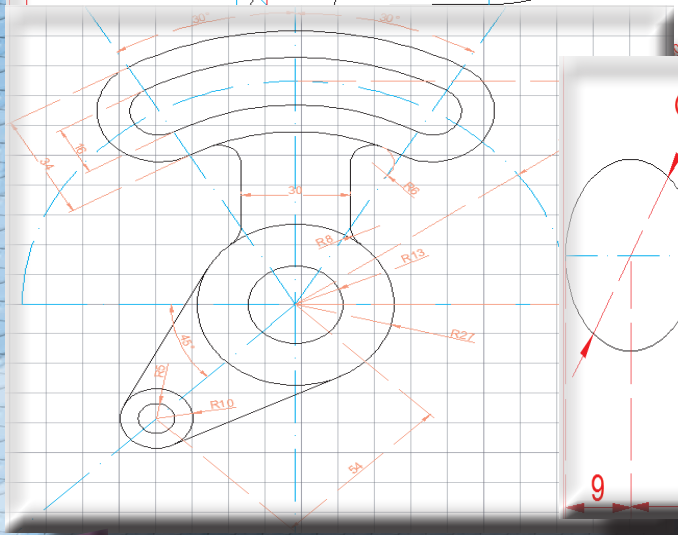

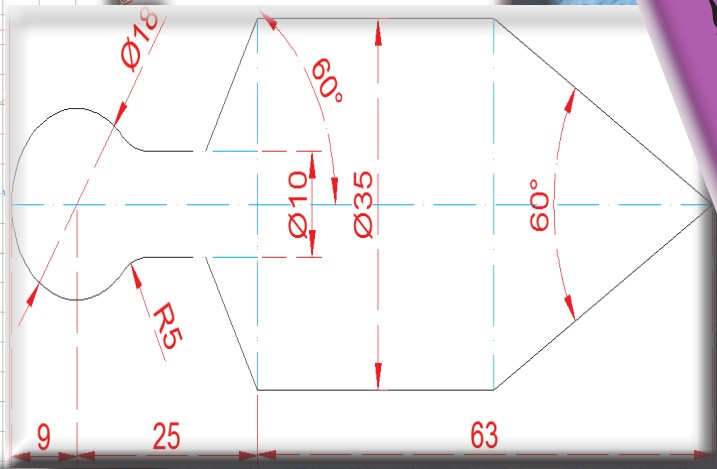

DELINEACIÓN 2D

David García San Martín

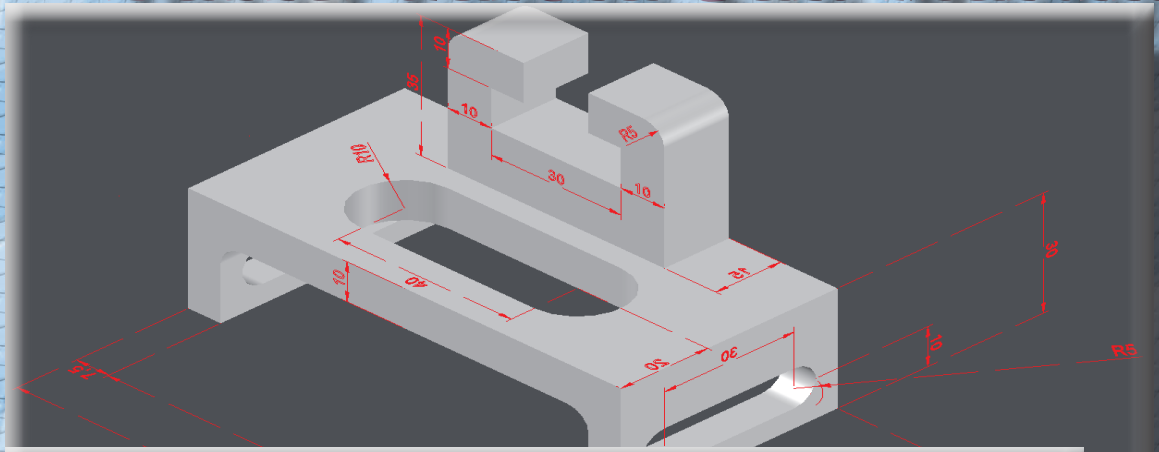

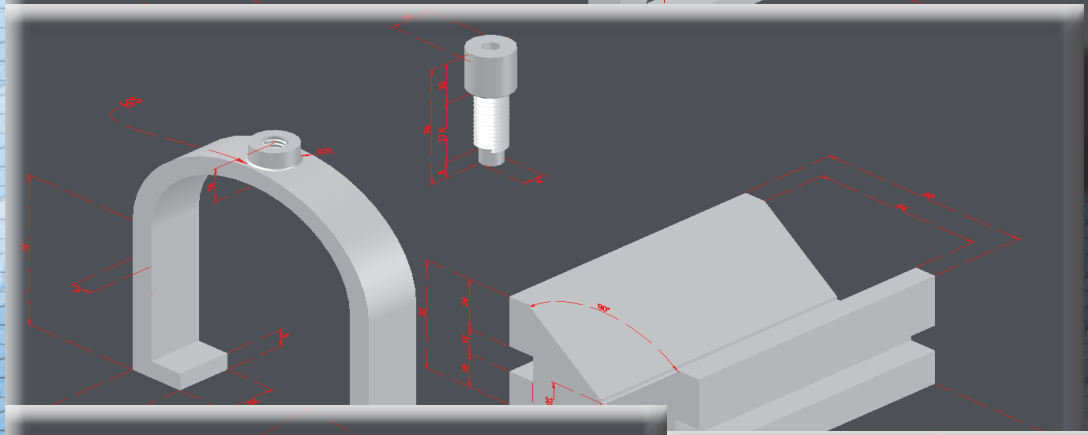

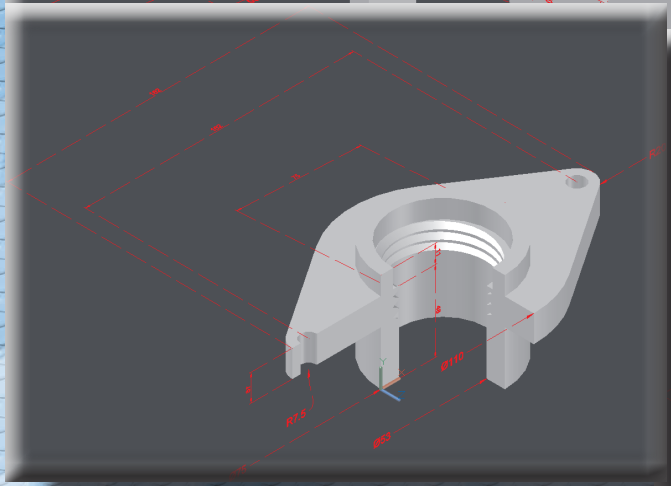

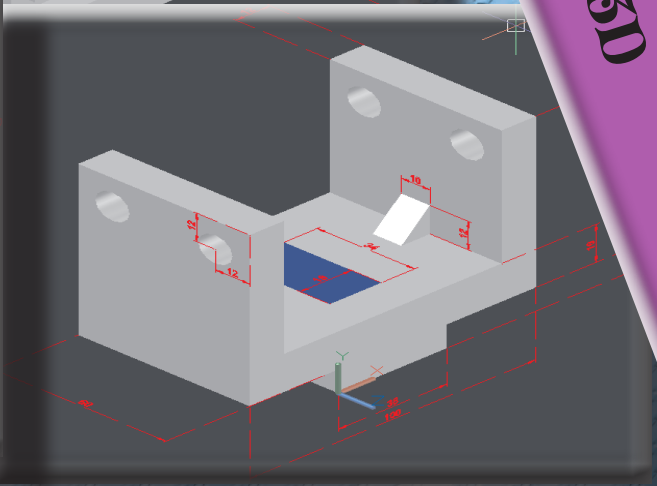

DELINEACIÓN 3D

DELINEACIÓN 3D

David García San Martín

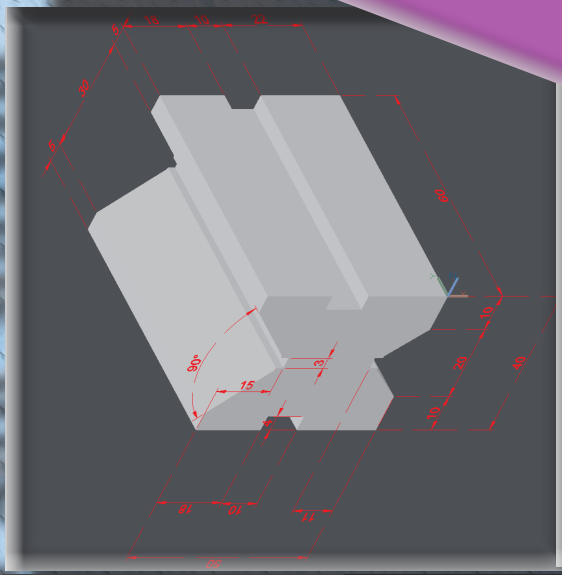

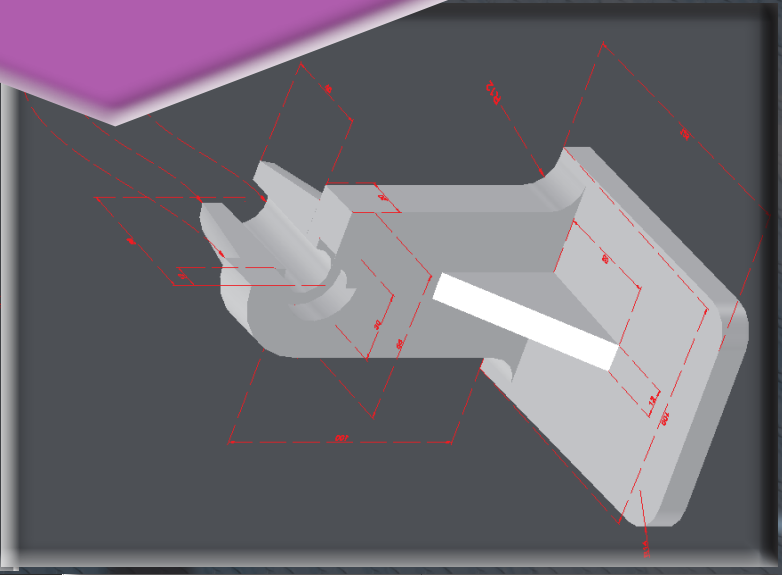

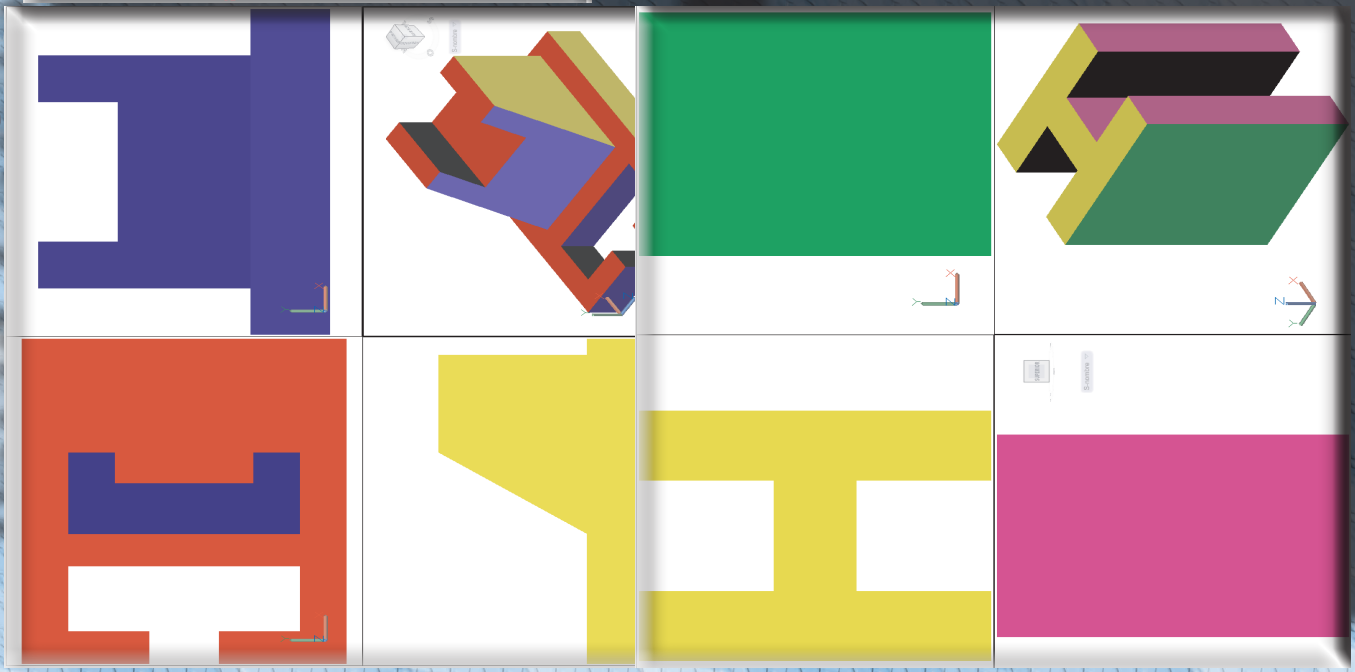

David García San Martín

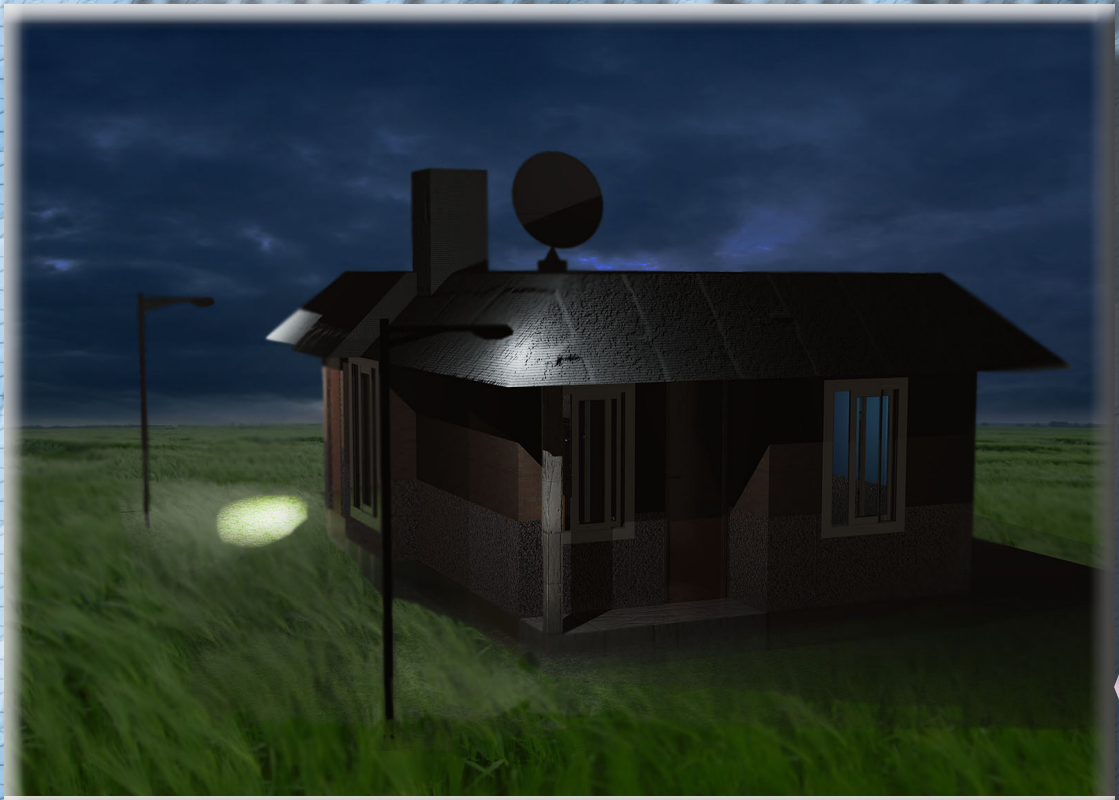

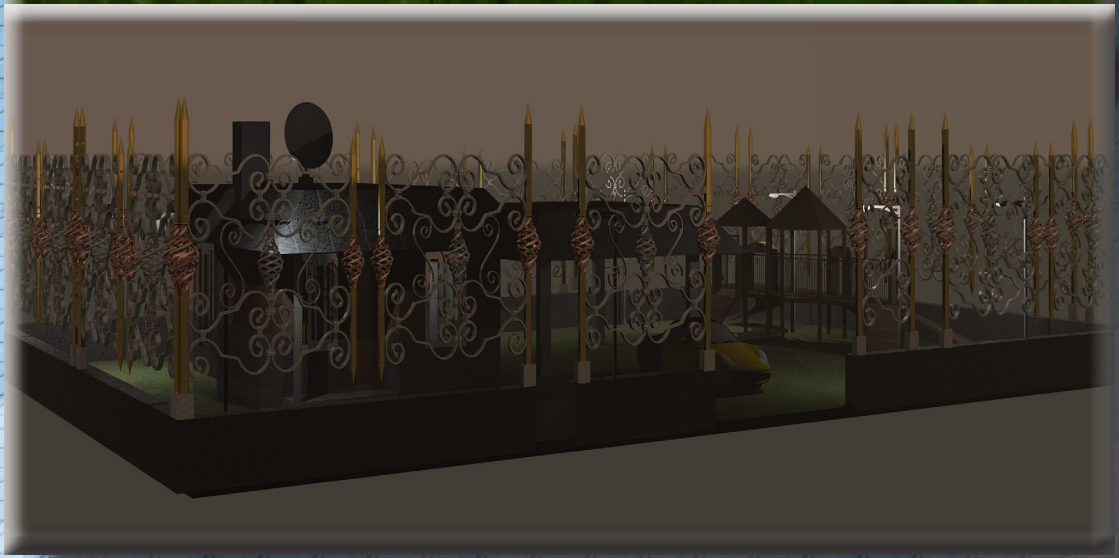

IMFOGRAFIA

David García San Martín

IMFOGRAFIA

David García San Martín

CURRICULUM VITAE

NOMBRE: David

APELLIDOS: Garcia San Martin

FECHA DE NACIMIENTO: 29 de Noviembre de 1973.

D.N.I.: 33.523.145-R

DIRECCION: C/ Pléyades, 25 2º C Mostoles (Madrid)

TELEFONO: 626-84-04-99

CORREO ELECTRONICO: davgarsm@hotmail.com

TITULOS ACADEMICOS

ESTUDIOS SEGUNDARIOS OBLIGATORIOS (E.S.O.)

(I.B. Rosalia de Castro.)

CURSOS

MASTER INFORMATICO DE PLANIFICACION Y ADMINISTRACION DE EMPRESAS.

Contabilidad informatizada
Help desk (mantenimiento de PC)
Tipologia y teoría de redes
Programación en Cobol
Programación en C++
Administración en redes novel
Administración en redes 2000 server

CURSO DE DISEÑO GRAFICO

Photoshop CS6
Autocat 2014
Ilustrator
Programación en HTML 5 y Css 3

CURSO DE AUTOCAD 2005

CURSO DE DISEÑO DE PAGINA WEB
Programación en HTML
Manejo de Dream Weaver

TITULO DE INSTALACIONES Y MANTENIMIENTOS DE EQUIPOS Y SISTEMAS ELECTRONICOS POR MEDIO DE PROGRAMACION DE PLC'S

TITULO DE ELECTRICISTA EN MANTENIMIENTO E INSTALACIONES INDUSTRIAL

TITULO DE DOMOTICA E INMOTICA

CURSO WINDOWS OFFICE 98

David García San Martín

CURRICULUM VITAE

EXPERIENCIA PROFESIONAL

DISEÑADOR GRAFICO Y WEB

(AUTOMATED DEVIDES) 5/9/2016 – 25/11/2016

OFICIAL DE 2º EN MONTAJE DE APARATOS ELEVADORES

(HIDRO LIFT EUROPA) 04/10/2010 – 5/10/2015

OFICIAL DE 2º EN MONTAJE DE APARATOS ROBOTIZADOS

(MULTIPARKING) 03/04/2010 – 04/07/2010

TECNICO EN MANTENIMIENTO DE APARATOS ELEVADORES

(ORONA) 13/02/09- 13/08/07

OFICIAL DE 3º EN MONTAJES DE APARATOS ELEVADORES

(ORONA) 13/08/07 -11/05/05

OFICIAL DE 3º EN MONTAJES DE APARATOS ELEVADORES

(Bataller) 27/4/05-06/04/04

OFICIAL DE 3º EN MONTAJES DE APARATOS ELEVADORES

(José Villarejo) 2/2/04-04/04/04

OFICIAL DE 3ª EN MONTAJES DE APARATOS ELEVADORES

(Nicam S.A.)-(ORONA)

AYUDANTE TÉCNICO MONTADOR DE APARATOS ELEVADORES

(Excelsión S.A.)

AYUDANTE TÉCNICO ELECTRICISTA

(Eleinsta S.A.)

OTROS DATOS DE INTERES

PERMISO DE CONDUCIR: B1

GRADO DE DISCAPACIDAD: 43%